Компоненти за:
- Шприцформи
- Пресформи
- Щанци

Горещо-канални с-ми
Стомани & Цв. Метали
Нагреватели

Офис Централен:
ж.к. Люлин-Център, ул. Архитект Георги Ненов №31
1324 София, България
тел: +359 (2) 923 44 88
тел: +359 884 612 894
факс: +359 (2) 923 44 55

Офис Пловдив:
Електроапаратурен завод – ЕАЗ АД, Бул. Цар Борис III Обединител, №1-продължение, ет.3, офис 48
4000 Пловдив, България
тел: +359 888 055 215
тел: +359 884 605 128
office@krasco.com
www.krasco.com

1231.5 ISO - Втулка водеща с борд 5

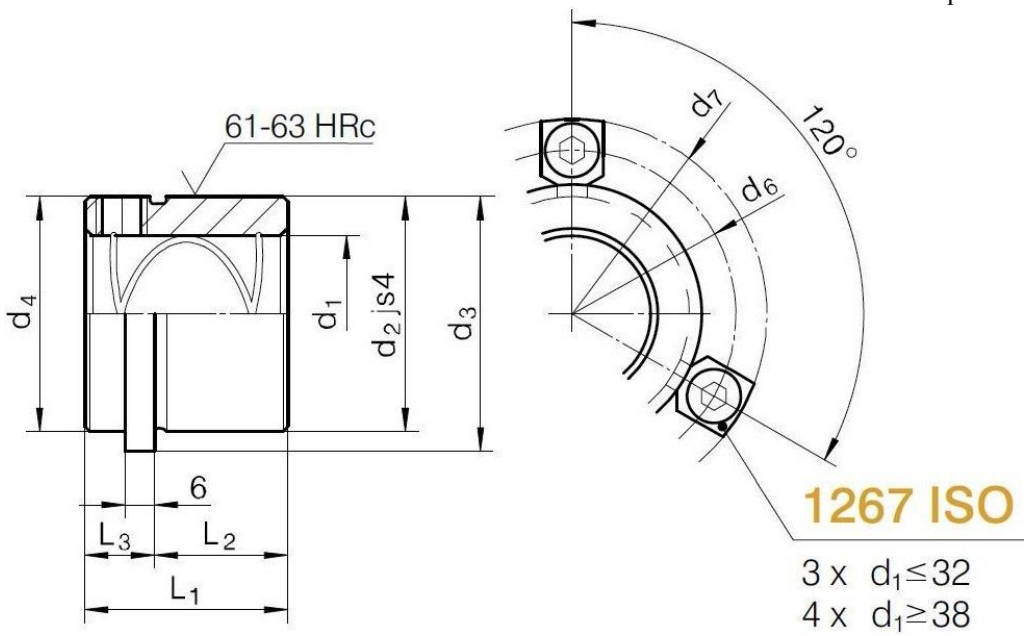

Код	d1	L1	L2	L3	d7	d6	d4	d3	d2
1231.5. ISO.19	19	35	23	12	64,7	52	32	40	32
1231.5. ISO.20	20	35	23	12	64,7	52	32	40	32
1231.5. ISO.24	24	35	23	12	72,7	60	40	48	40
1231.5. ISO.25	25	35	23	12	72,7	60	40	48	40
1231.5. ISO.30	30	42	30	12	79,7	67	48	56	48
1231.5. ISO.32	32	42	30	12	79,7	67	48	56	48
1231.5. ISO.38	38	52	37	15	80,7	77	58	66	58
1231.5. ISO.40	40	52	37	15	80,7	77	58	66	58
1231.5. ISO.48	48	65	47	18	103,7	91	70	80	70
1231.5. ISO.50	50	65	47	18	103,7	91	70	80	70
1231.5. ISO.60	60	80	60	20	118,7	106	85	95	85
1231.5. ISO.63	63	80	60	20	118,7	106	85	95	85