**Компоненти за:**
- Шприцформи
- Пресформи
- Щанци

**Горещо-канални с-ми**
**Стомани & Цв. Метали**
**Нагреватели**

**Офис Централен:**
ж.к. Люлин-Център, ул. Архитект Георги Ненов №31
1324 София, България
тел: +359 (2) 923 44 88
тел: +359 884 612 894
факс: +359 (2) 923 44 55

**Офис Пловдив:**
Електроапаратурен завод – ЕАЗ АД, Бул. Цар Борис III Обединител, №1-продължение, ет.3, офис 48
4000 Пловдив, България
тел: +359 888 055 215
тел: +359 884 605 128
office@krasco.com
www.krasco.com

# 1250 ISO - Втулка за сепаратор



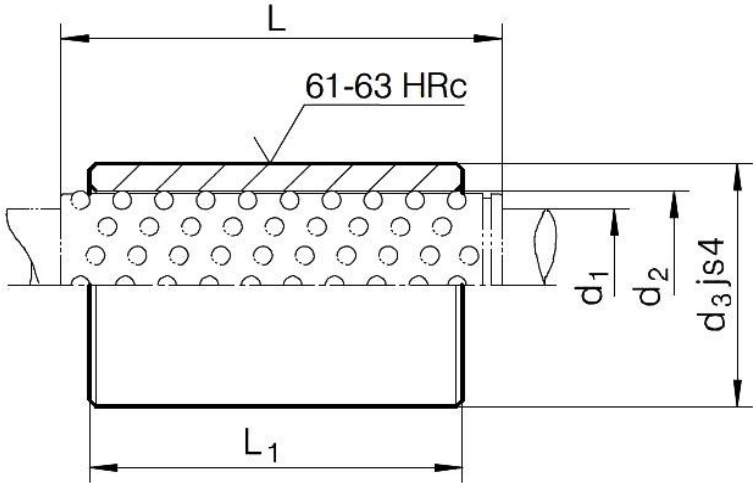


| Код DxL | d1 | L1 | L | d3 | d2 |
|---|---|---|---|---|---|
| 1250.ISO.10.023 | 10 | 23 | 40 | 22 | 14 |
| 1250.ISO.10.030 | 10 | 30 | 40 | 22 | 14 |
| 1250.ISO.10.037 | 10 | 37 | 40 | 22 | 14 |
| 1250.ISO.11.023 | 11 | 23 | 40 | 22 | 15 |
| 1250.ISO.11.030 | 11 | 30 | 40 | 22 | 15 |
| 1250.ISO.11.037 | 11 | 37 | 40 | 22 | 15 |
| 1250.ISO.12.023 | 12 | 23 | 40 | 22 | 16 |
| 1250.ISO.12.030 | 12 | 30 | 40 | 22 | 16 |
| 1250.ISO.12.037 | 12 | 37 | 40 | 22 | 16 |
| 1250.ISO.15.023 | 15 | 23 | 45 | 28 | 21 |
| 1250.ISO.15.030 | 15 | 30 | 45 | 28 | 21 |
| 1250.ISO.15.037 | 15 | 37 | 45 | 28 | 21 |
| 1250.ISO.15.047 | 15 | 47 | 56 | 28 | 21 |
| 1250.ISO.15.060 | 15 | 60 | 71 | 28 | 21 |
| 1250.ISO.16.023 | 16 | 23 | 45 | 28 | 22 |
| 1250.ISO.16.030 | 16 | 30 | 45 | 28 | 22 |
| 1250.ISO.16.037 | 16 | 37 | 45 | 28 | 22 |
| 1250.ISO.16.047 | 16 | 47 | 56 | 28 | 22 |
| 1250.ISO.16.060 | 16 | 60 | 71 | 28 | 22 |
| 1250.ISO.19.023 | 19 | 23 | 45 | 32 | 25 |
| 1250.ISO.19.030 | 19 | 30 | 45 | 32 | 25 |
| 1250.ISO.19.037 | 19 | 37 | 45 | 32 | 25 |
| 1250.ISO.19.047 | 19 | 47 | 56 | 32 | 25 |
| 1250.ISO.19.060 | 19 | 60 | 71 | 32 | 25 |
| 1250.ISO.19.077 | 19 | 77 | 95 | 32 | 25 |
| 1250.ISO.20.023 | 20 | 23 | 45 | 32 | 26 |
| 1250.ISO.20.030 | 20 | 30 | 45 | 32 | 26 |
| 1250.ISO.20.037 | 20 | 37 | 45 | 32 | 26 |
| 1250.ISO.20.047 | 20 | 47 | 56 | 32 | 26 |
| 1250.ISO.20.060 | 20 | 60 | 71 | 32 | 26 |
| 1250.ISO.20.077 | 20 | 77 | 95 | 32 | 26 |
| 1250.ISO.24.023 | 24 | 23 | 45 | 40 | 30 |
| 1250.ISO.24.030 | 24 | 30 | 45 | 40 | 30 |
| 1250.ISO.24.037 | 24 | 37 | 45 | 40 | 30 |
| 1250.ISO.24.047 | 24 | 47 | 56 | 40 | 30 |
| 1250.ISO.24.060 | 24 | 60 | 71 | 40 | 30 |
| 1250.ISO.24.077 | 24 | 77 | 95 | 40 | 30 |

| Код DxL | d1 | L1 | L | d3 | d2 |
|---|---|---|---|---|---|
| 1250.ISO.25.023 | 25 | 23 | 45 | 40 | 31 |
| 1250.ISO.25.030 | 25 | 30 | 45 | 40 | 31 |
| 1250.ISO.25.037 | 25 | 37 | 45 | 40 | 31 |
| 1250.ISO.25.047 | 25 | 47 | 56 | 40 | 31 |
| 1250.ISO.25.060 | 25 | 60 | 71 | 40 | 31 |
| 1250.ISO.25.077 | 25 | 77 | 95 | 40 | 31 |
| 1250.ISO.30.030 | 30 | 30 | 45 | 48 | 38 |
| 1250.ISO.30.037 | 30 | 37 | 50 | 48 | 38 |
| 1250.ISO.30.047 | 30 | 47 | 56 | 48 | 38 |
| 1250.ISO.30.060 | 30 | 60 | 71 | 48 | 38 |
| 1250.ISO.30.077 | 30 | 77 | 95 | 48 | 38 |
| 1250.ISO.30.095 | 30 | 95 | 120 | 48 | 38 |
| 1250.ISO.32.030 | 32 | 30 | 45 | 48 | 40 |
| 1250.ISO.32.037 | 32 | 37 | 50 | 48 | 40 |
| 1250.ISO.32.047 | 32 | 47 | 56 | 48 | 40 |
| 1250.ISO.32.060 | 32 | 60 | 71 | 48 | 40 |
| 1250.ISO.32.077 | 32 | 77 | 95 | 48 | 40 |
| 1250.ISO.32.095 | 32 | 95 | 120 | 48 | 40 |
| 1250.ISO.38.030 | 38 | 30 | 45 | 58 | 46 |
| 1250.ISO.38.037 | 38 | 37 | 50 | 58 | 46 |
| 1250.ISO.38.047 | 38 | 47 | 63 | 58 | 46 |
| 1250.ISO.38.060 | 38 | 60 | 80 | 58 | 46 |
| 1250.ISO.38.077 | 38 | 77 | 95 | 58 | 46 |
| 1250.ISO.38.095 | 38 | 95 | 120 | 58 | 46 |
| 1250.ISO.38.120 | 38 | 120 | 140 | 58 | 46 |
| 1250.ISO.40.030 | 40 | 30 | 45 | 58 | 48 |
| 1250.ISO.40.037 | 40 | 37 | 50 | 58 | 48 |
| 1250.ISO.40.047 | 40 | 47 | 63 | 58 | 48 |
| 1250.ISO.40.060 | 40 | 60 | 60 | 58 | 48 |
| 1250.ISO.40.077 | 40 | 77 | 95 | 58 | 48 |
| 1250.ISO.40.095 | 40 | 95 | 120 | 58 | 48 |
| 1250.ISO.40.120 | 40 | 120 | 140 | 58 | 48 |
| 1250.ISO.48.037 | 48 | 37 | 50 | 70 | 56 |
| 1250.ISO.48.047 | 48 | 47 | 63 | 70 | 56 |
| 1250.ISO.48.060 | 48 | 60 | 80 | 70 | 56 |
| 1250.ISO.48.077 | 48 | 77 | 95 | 70 | 56 |
| 1250.ISO.48.095 | 48 | 95 | 120 | 70 | 56 |

**Компоненти за:**
- Шприцформи
- Пресформи
- Щанци

**Горещо-канални с-ми**
**Стомани & Цв. Метали**
**Нагреватели**

**Офис Централен:**
ж.к. Люлин-Център, ул. Архитект Георги Ненов №31
1324 София, България
тел: +359 (2) 923 44 88
тел: +359 884 612 894
факс: +359 (2) 923 44 55

**Офис Пловдив:**
Електроапаратурен завод – ЕАЗ АД, Бул. Цар Борис III Обединител, №1-продължение, ет.3, офис 48
4000 Пловдив, България
тел: +359 888 055 215
тел: +359 884 605 128
office@krasco.com
www.krasco.com

# 1250 ISO - Втулка за сепаратор



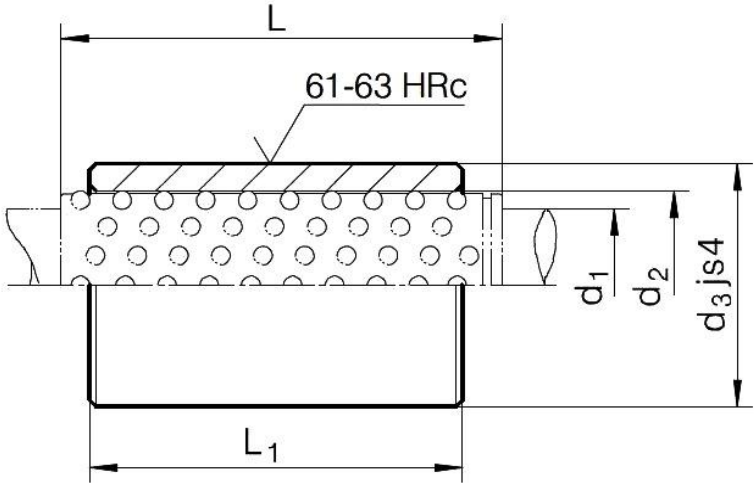


| Код DxL | d1 | L1 | L | d3 | d2 |
|---|---|---|---|---|---|
| 1250.ISO.48.120 | 48 | 120 | 140 | 70 | 56 |
| 1250.ISO.50.037 | 50 | 37 | 50 | 70 | 58 |
| 1250.ISO.50.047 | 50 | 47 | 63 | 70 | 58 |
| 1250.ISO.50.060 | 50 | 60 | 80 | 70 | 58 |
| 1250.ISO.50.077 | 50 | 77 | 95 | 70 | 58 |
| 1250.ISO.50.095 | 50 | 95 | 120 | 70 | 58 |
| 1250.ISO.50.120 | 50 | 120 | 140 | 70 | 58 |
| 1250.ISO.60.060 | 60 | 60 | 95 | 85 | 68 |

| Код DxL | d1 | L1 | L | d3 | d2 |
|---|---|---|---|---|---|
| 1250.ISO.60.077 | 60 | 77 | 95 | 85 | 68 |
| 1250.ISO.60.095 | 60 | 95 | 120 | 85 | 68 |
| 1250.ISO.60.120 | 60 | 120 | 140 | 85 | 68 |
| 1250.ISO.63.060 | 63 | 60 | 95 | 85 | 71 |
| 1250.ISO.63.077 | 63 | 77 | 95 | 85 | 71 |
| 1250.ISO.63.095 | 63 | 95 | 120 | 85 | 71 |
| 1250.ISO.63.120 | 63 | 120 | 140 | 85 | 71 |
| 1250.ISO.80.120 | 80 | 120 | 140 | 105 | 92 |